Bauknecht

Service Manual

TRK 986 G/WS

Type:	TRK 986 G/WS
Service - Nr:	03/3466-00.02

Die vorliegenden Serviceuntertagen sind ausschließlich für techn. qualifizierte Fachkräfte bestimmt, welche mit den entsprechenden einschlägigen Sicherheitsvorschriften vertraut sind.

Änderungen vorbehalten

ABB.A56
VERKAUFSBEZEICHN.: TRK 986 G/WS
TYPEN NR. : 03/3466-00.02
SACH-NR. : 011 924

POS.	BESTELLNR.	TEILEBEZEICHNUNG
01.10	03/3405-00.00-01.10	ABDECKPLATTE
01.17	02/2606-00.00-01.17	BEFESTIGUNGSWINKEL
01.27	02/4600-00.00-01.27	HAKEN
02.10	03/3220-00.21-02.10	VORDERWAND
02.11	03/3250-00.21-02.11	SEITENWAND LI.LACK.
02.12	03/3250-00.21-02.12	SEITENWAND RE.LACK.
02.15	03/3200-00.00-02.15	STREBE
02.18	03/3220-00.00-02.18	LASCHE
02.19	03/3220-00.00-02.19	SCHARNIER UNTEN
02.20	03/3200-00.00-02.20	SOCKELTRAVERSE LACK.
02.21	03/3200-00.00-02.21	RUECKWANDTRAVERSE LACK.
02.32	02/3200-00.00-02.32	KABELSCHUTZ
02.38	03/3220-00.00-02.38	KAPPE
02.39	03/3220-00.00-02.39	STOPFEN
02.40	02/3260-00.00-02.40	ZWISCHENABDECKUNG
02.90	03/3000-00.00-02.90	KABELCLIP N.GEZ.
03.10	03/3450-00.21-03.10	SCHALTERLEISTE LACK.
03.12	03/3450-00.21-03.12	BLENDE BEDR.
03.20	03/3450-00.21-03.20	KLAPPE
03.21	03/3465-00.21-03.21	KLAPPENBLENDE BEDR.TRK 986 G/WS
03.23	22/0001-00.00-03.23	RILLENKUGELLAGER 609 2Z
03.65	03/3311-66.09-03.65	SPERRIEGEL
03.66	03/3250-00.00-03.66	STOESSEL M.FEDER(KD-SATZ)
04.09	03/3220-00.00-04.09	FUEHRUNG KPL.
04.10	03/3220-00.21-04.10	TUERBLECH LACK
04.11	03/3220-00.00-04.11	TUERBOMBE
04.12	03/3220-00.00-04.12	TUERDICHTUNG
04.18	02/2501-00.00-04.18	SCHARNIERSTIFT
04.19	02/3400-00.00-04.19	PUFFER
04.19	03/3220-00.00-04.19	TUERLAGERBOLZEN OBEN
04.21	03/3220-00.00-04.21	SCHLIESSHAKEN
04.23	03/3450-00.21-04.23	KAPPE F.TUERTASTE
04.24	03/3220-00.00-04.24	SCHLIESSPLATTE
04.31	03/3000-00.00-04.31	BUCHSE
04.32	03/3220-00.00-04.32	SCHARNIERLAGER
04.34	03/4812-48.05-80.06	SIEB MONTIERT EINFACH
04.38	03/3220-00.00-04.38	SPREIZSTIFT
04.44	03/3450-00.00-04.44	RIEGELVERBINDER
04.45	03/3220-00.00-04.45	RIEGEL RECHTS
04.46	03/3220-00.00-04.46	RIEGEL LINKS
04.56	03/3220-00.00-04.56	ZUGFEDER
04.58	03/3220-00.00-04.58	DRUCKFEDER
04.60	03/3450-00.21-04.60	TASTENLAGER MONTIERT
07.10	03/3500-00.00-07.10	STELLFUSS
10.01	03/3250-00.99-10.01	TROMMEL KPL. KD-SATZ
10.05	03/3250-00.00-10.05	ZAPFENFLANSCH
10.20	03/3004-00.00-10.20	MITNEHMER KPL.
11.10	03/3000-00.00-11.10	LAGERDECKEL
11.20	03/3220-00.00-11.20	GLEITSEGMENT
11.22	03/3250-00.00-11.22	DICHTRING KPL.VORN
11.23	03/3220-00.00-11.23	NIET F.GLEITSEGMENT
11.30	03/3250-00.00-11.30	LAGERHALS
11.31	03/3220-00.00-11.31	FLACHBLECHMUTTER
11.32	03/3200-00.00-11.32	HALTEKLAMMER
11.36	03/3250-00.00-11.36	SPANNDRAHT KPL.

ABB.A56
VERKAUFSBEZEICHN. : TRK 986 G/WS
TYPEN NR. : 03/3466-00.02
SACH-NR. : 011 924

POS.	BESTELLNR.	TEILEBEZEICHNUNG
11.60	03/3250-00.00-11.60	RING
15.32	03/3201-00.00-15.32	ROLLE
15.33	03/3004-00.00-15.33	ZUGFEDER
15.80	03/3221-00.00-15.80	TREIBRIEMEN 7 H 1992
19.10	03/3250-00.00-19.10	RUECKWAND LACK.
19.20	03/3250-00.00-19.20	HEIZKANAL GEKLEBT
19.23	03/3250-00.00-19.23	HEIZKANALDICHTUNG KLEIN
19.25	03/3250-00.00-19.25	DICHTUNG KPL.KD-SATZ
19.27	03/3250-00.00-19.27	HEIZKANALDICHTUNG GROSS
19.28	03/3200-00.00-19.28	RUECKWANDBLENDE LACK.
50.10	03/3450-00.00-50.10	PROGRAMMSTEUERUNG AKO 514 846
50.20	02/5200-00.21-50.20	WAHLKNOPF KPL.
50.21	03/3450-00.21-50.21	PROGRAMMSCHEIBE BEDR.
51.11	03/3200-00.00-51.11	NETZANSCHLUSSLEISTE
51.17	02/3250-00.00-51.17	ZUGENTLASTUNG
51.27	03/3450-00.21-51.27	DRUCKTASTENSCHALTER 3-FACH
51.33	03/3000-00.00-51.33	SUMMER
51.40	03/3410-00.00-51.40	LAMPENKOMBINATION KPL.
51.48	22/0002-00.00-60.10	ANSCHL.KABEL 3X1,5 M.STECKER
54.12	03/3255-00.00-54.12	THERMOSTAT (135 GR)
54.13	03/3255-00.00-54.13	THERMOSTAT (120 GR)
54.21	03/3250-00.00-54.21	THERMOSTAT
54.26	03/3250-00.00-54.26	O-RING
55.20	03/3000-00.00-55.20	ENDTASTER
55.30	03/3220-00.00-55.30	SCHALTWIPPE
59.44	03/3301-66.09-59.44	SUMMERKNOPF BEDR.
59.45	03/3250-00.00-59.45	SUMMERHALTER
60.10	03/3257-99.02-60.10	MOTOR.KPL.MONT.KD-AUSF. (220 V)
60.30	03/3200-00.00-60.30	MOTORTRAVERSE LACK.
61.10	03/3450-00.00-61.10	ENTSTOERKONDENSATOR
65.10	03/3450-00.00-65.10	HEIZREGISTER KPL.
65.16	03/3250-00.00-65.16	KABELDICHTUNG
65.19	03/3255-00.00-65.19	TEMPERATURREGLER KPL.
86.30	03/3000-00.00-86.30	KONTAKTBUEGEL
86.31	03/3000-00.00-86.31	KONTAKTKOHLE

ABB.B52
VERKAUFSBEZEICHN.: TRK 986 G/WS
TYPEN NR. : 03/3466-00.02
SACH-NR. : 011 924

POS.	BESTELLNR.	TEILEBEZEICHNUNG
82.15	03/4812-53.02-80.47	SCHLAUCH (KONDENSATRUECKFUEHRUNG)
82.20	03/3250-00.00-82.20	WAERMETAUSCHERGEH.UNTEN
82.21	03/3250-00.00-82.21	WAERMETAUSCHERGEHAEUSE OBEN
86.10	03/3210-00.00-86.10	BUERSTENHALTER
86.12	03/3210-00.00-86.12	DRAHTBUERSTE
86.35	03/3210-00.00-86.35	BLATTFEDER
99.40	22/0000-00.00-99.40	KLEBER + AKTIVATOR N.GEZ.

PSC	Schalter/Drucktast.Sch.(Temp.Angabe)	RE4	Relais(Warmwasser)	TH	1.1 Ein-fach Stufenthermostat
PSE1	Schalter/Drucktast.Sch.(E)	RM	Motor(Wende-u.Zeitgeraet)	TH	1.2 Drehthermostat
PSE2	Schalter/Drucktast.Sch.(Sparen)	RPS	Programmwahlschalter	THS	Temper.Waechter/Sicherheitstherm.)
PSU	Schalterkombination(+ Anzeigen)	RR	Reedkontakt	THS	Thermosicherung
PS1	Schalter/Druckt.Sch.(heiss/warm/kalt)	RSS	Drehschalter(Weichspülmitteldosierg.)	TH1	Thermostat (1-pol.)
PS10	Schalter/Drucktast.Sch.(Vorspuelen)	RSS1	Drehschalter(Leiterplatte)	TH2	Thermostat (2-pol.)
PS11	Schalter/Druckt.Sch.(Feinsp.m.Spüldruckred.)	R1	Vorwiderstand	TH3	Thermostat (3-pol.)
PS12	Schalter/ Drucktast.Sch.(Kurzprogr.)	R2	Ersatzwiderstand(Weasche)i.TR	TH4	Thermostat (4-pol.)
PS13	Schalter/Druckt.Sch.(Normalvorgang)	S1	Endtaster(Innentuer)	TI	Programmsteuergeraet
PS14	Schalter/Druckt.Sch.(Starkprogramm)	SB	Abtaster/Fuehler (Elektronik)	TL	Motorschutzschalter
PS15	Schalter/Druckt.Sch.(Dauerschleudern)	SDP	Drehpotentiometer(Drehzahl)	TM	Motor(Programmsteuergeraet)
PS16	Schalter/Druckt.Sch.(Pflegeleicht/Sanft)	SDS	Schalter/Druckt.Sch.(Kurzschleudern)	TM3	Motor(Wasserweichensteuerung)
PS18	Plustaste	SDS1	Schalter/Drucktast.Sch.(Schleudern)	TM4	Motor(Zeitsteuerung)
PS2	Schalter/Drucktast.Sch.(Fein/Schon)	SM	Motor(Schleudern)	TP	Drehpotentiometer(Temperatur)
PS3	Schalter/Drucktast.Sch.(Vorwaesche)	SP	Schalter Potentiometer(allgem.)	VM	Motor(Geblaese)
PS4	Schalter/Drucktast.Sch.(Öko/Intensiv)	SPM	Umwaelzpumpe	WM	Motor(Weichspuelmittelpumpe)
PS5	Schalter/Drucktast.Sch.(Kochstufe)	SPM1	Kombinierte Umwälzp./Laugenpumpe	WV	Zulaufventil
PS6	Schalter/Druckt.Sch.(Zusatzspülgang)	SS	Schalter/Drucktast.Sch.(Start)	WVC	Zulaufventil (Kondensation)
PS7	Schalter/Druckt.Sch.(autom.Weichsp.)	SSP	Schalter Potentiom.(Spülst./Überfahren)	WVCF	Zulaufventil (Kaltwasser)
PS8	Schalter/Druckt.Sch.(Hart/Weichwasser)	SSS	Schalter/Drucktast.Sch.(Drehzahl)	WVF	Zulaufventil (Sicherheit)
PS9	Schalter/Druckt.Sch.(Kalt/Warmw.Anschl.)	STP	Schalter Potentiometer(Temperatur)	WVHF	Zulaufventil (Warmwasser)
R	Widerstand	T	Tachogenerator	WV1	Zulaufventil (Vorwäsche)
RAM	Motor(Schnellgang)	TB	Netzanschluß	WV2	Zulaufventil (Regenerierung)
RE	Relais	TDS	Zeitschalter	WV3	Zulaufventil (Nachbehandlung)
RE1	Relais(Ueberfahren)	TES	Schalter/Druckt.Sch.(Temp.Wahl,Heizred.)	WV4	Zulaufventil (Hauptwäsche)
RE2	Relais(Heizen)	TH	Thermostat	WV5	Zulaufventil (Weichwasser)
RE3	Thermische Verzoegrungsrelais	TH 6	Sechs-fach Stufenthermostat		

Kurzzeichenerklärung

AV	Luftventil
BU	Summer
BUS	Schalter/Drucktast.Sch.(Summer)
C	Kondensator
CR	Kleinschuetz
CR1	Kleinschuetz(Ueberfahren)
CR2	Kleinschuetz(Heizen)
CR3	Kleinschuetz(Trocknen)
CR4	Kleinschuetz(Start)
CR5	Kleinschuetz(Sicherheitsfunktion)
CU	Motoransteuerung (Elektronik)
C1	Kondensator(Betrieb)
C2	Kondensator(Anlauf)
C3	Hilfskondensator(Thermostopmagnet)
DD	Reinigungsmittelgeber
DPM	Motor(Laugenpumpe)
DR	Klarspuelmitteldosierung
DRE	Verzögerungsrelais(Getriebeschutz)
DS	Endtaster(Aussentuer)
DT	Zeitsteuergeraet
EM	Sperr-bzw.Schrittmagnet(Elektromagn.)
ETH	Thermostat (Elektronisch)
F	Sicherung
HE	Rohrheizkoerper
HEA	Rohrheizkoerper(Luft)
HEW	Rohrheizkörper(Wasser)
HE2	Heizregister
IC	Funkentstoerkonensator
IF	Funkentstörung
IS	Funkentstoerdrossel
J2	Pruefkupplung
J3	Verteilerleiste
J4	Steckkupplung
LLR	Stoesselrelais
LLR1	Impulsstoesselrelais
LS	Endtaster
LS1	Endtaster(Waschmittelbehaelter)
LS2	Endtaster(m.Tuerverriegelung)
LS3	Endtaster(Betätigung d.Temper.Wahl)
LS4	Endtaster(Weichspüler-Vorratsbehälter)
LS5	Endtaster(Vorwahl Ablufttemperatur)
LS6	Endtaster(Ueberwachung)
LS7	Endtaster(Niveau)
LS8	Endtaster(Warmwasserausfuehrung)
M	Motor (Antrieb)
MC	Anschlusskabel (Netz)
MMU	Feuchteelektronik
MS1	Hauptschalter(Push-Pull/PGS Steuerg.)
MTRL	
M1	Hauptschalter
OS	Schalter/Drucktast.Sch.(Aus)
P	Drehpotentiometer
PL	Signalleuchte
PLU	Leuchtenkombination
PL1	Signalleuchte(Betrieb)
PL10	Signalleuchte(Schleudern)
PL11	Signalleuchte(Vorspül./bzw.1.Reinigen)
PL12	Signalleuchte(Reinigen/Zwischenspülen)
PL13	Signalleuchte(Klarspuelen)
PL14	Signalleuchte(Trocknen)
PL15	Signalleuchte(Salzmangel)
PL16	Signalleuchte
PL17	Signalleuchte(
PL18	Signalleuchte(Vorwahl z.B.Feuchtestufe)
PL19	Signalleuchte(Knitterschutz)
PL2	Signalleuchte(Heizen)
PL20	Signalleuchte(Stoerung)
PL21	Signalleuchte(Weichspülm./Vorratskontr.)
PL3	Signalleuchte(Abkuehlen)
PL4	Signalleuchte(Flusenanzeige)
PL5	Signalleuchte(Betriebsende)
PL6	Signalleuchte(Vorwaschen)
PL7	Signalleuchte(Hauptwaesche)
PL8	Signalleuchte(Spuelen)
PL9	Signalleuchte(Spuelstop)
PR	Niveauschalter
PREH	Niveauschalter
PREL	Niveauschalter
PRH	Niveauschalter
PRL	Niveauschalter
PRN	Niveauschalter
PRP	Niveauschalter
PRS	Niveauschalter
PR1	Niveauschalter (1-pol.)
PR2	Niveauschalter (2-pol.)
PR3	Niveauschalter (3-pol.)
PS	Schalter/Drucktast.Sch.(Progr.Wahl)
PS	Schalter/Druckt.Sch.(autom.Waschmitteldos.)

-STROMLAUFPLAN	-CIRCUIT DIAGR.	-SCHEMA CIRCUIT	-SLP -	all Typs	
-ANSCHLUSSPLAN	-WIRING DIAGR.	-SCHEMA CONNEX	-ASP -	"	
-SCHLIESSCHEMA	-CLOSING DIAGR.	-SCHEMA FERMET.	-SS -	"	
-SCHLIESSCHEMA	-CLOSING DIAGR.	-SCHEMA FERMET.	-SS -	"	
-AUSSTATT.-VAR	-EQUIPM.VARIANT	-VARIANT EQUIPM.	-AV -	"	
-PROGR.-ABLAUF	-PROGR.UNFOLD.	-DEROULEM.PROGR.	-PA -	"	

KD-Nr. Kurzzeichen / 0500 Ä01 | Bl. 1 v. 2 Bl.

Ersatz für: 02 / 0500 Ä00

TYPEN: WA / TRA / TRK / GS / WT

SERIEN-TIMER

SERVICE-TIMER

Datum 01/89

Sach-NR.

Änd 01

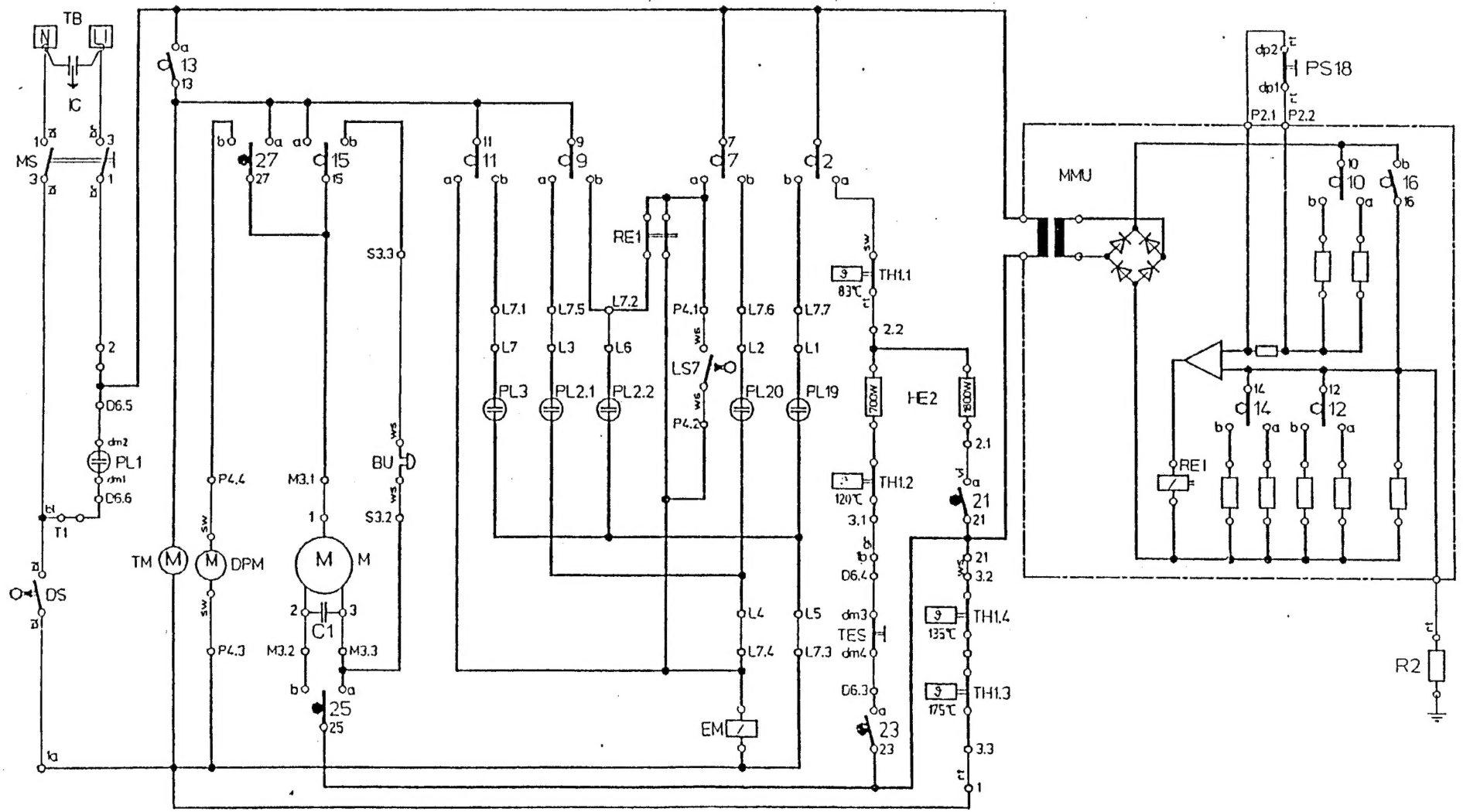

-ANSCHLUSSPLAN	-WIRING DIAGR.	-SCHEMA CONNEX	-ASP -	299557
-SCHLIESSCHEMA	-CLOSING DIAGR.	-SCHEMA FERMET.	-SS -	299432
-AUSSTATT.-VAR	-EQUIPM.VARIANT	-VARIANT EQUIPM.	-AV -	299434
-KURZZEICHEN	-SHORT SIGHN	-SIGN - COURT	-KZ -	

KD-Nr. SLP 03/299433 Ä01

Bl. 1 v. 1 Bl.

Ersatz für:

TYPEN: TRK 985

SERIEN-TIMER AKO 514 846

SERVICE-TIMER AKO 514 846

Datum 23.06.89

Sach-NR. 299 433 Änd 01

Direktanschluss

Komponentenanschluss

Einzelsteckanschluß

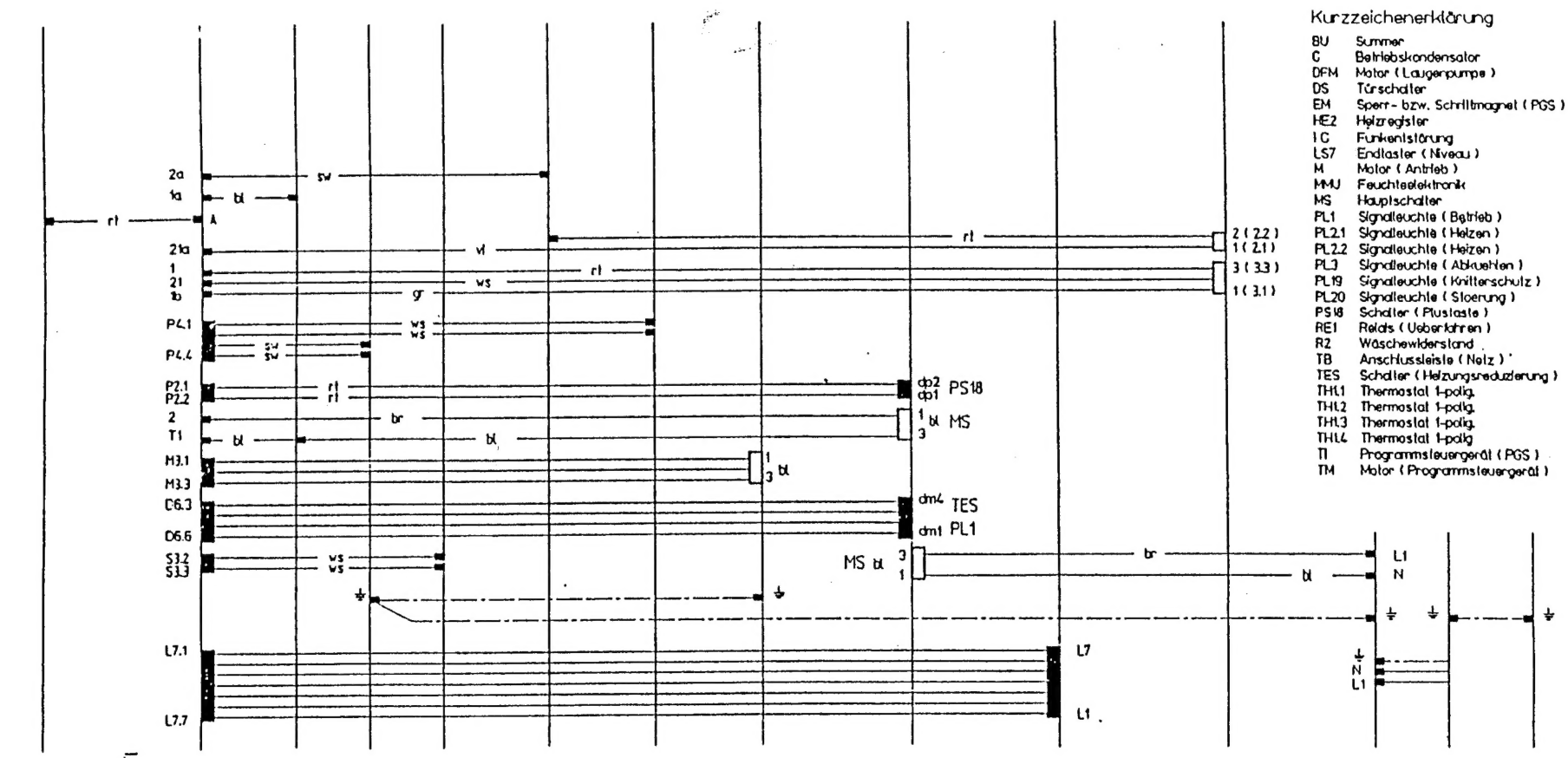

Kurzzeichenerklärung

BU	Summer
C	Betriebskondensator
DPM	Motor (Laugenpumpe)
DS	Türschalter
EM	Sperr- bzw. Schrittmagnet (PGS)
HE2	Heizregister
IC	Funkentstörung
LS7	Endlaster (Niveau)
M	Motor (Antrieb)
MMU	Feuchteelektronik
MS	Hauptschalter
PL1	Signalleuchte (Betrieb)
PL2.1	Signalleuchte (Heizen)
PL2.2	Signalleuchte (Heizen)
PL3	Signalleuchte (Abkuehlen)
PL19	Signalleuchte (Knitterschutz)
PL20	Signalleuchte (Stoerung)
PS18	Schalter (Plustaste)
RE1	Relais (Ueberfahren)
RZ	Waschewiderstand
TB	Anschlussleiste (Netz)
TES	Schalter (Heizungsreduzierung)
THL1	Thermostat 1-polig
THL2	Thermostat 1-polig
THL3	Thermostat 1-polig
THL4	Thermostat 1-polig
TI	Programmsteuergerät (PGS)
TM	Motor (Programmsteuergerät)

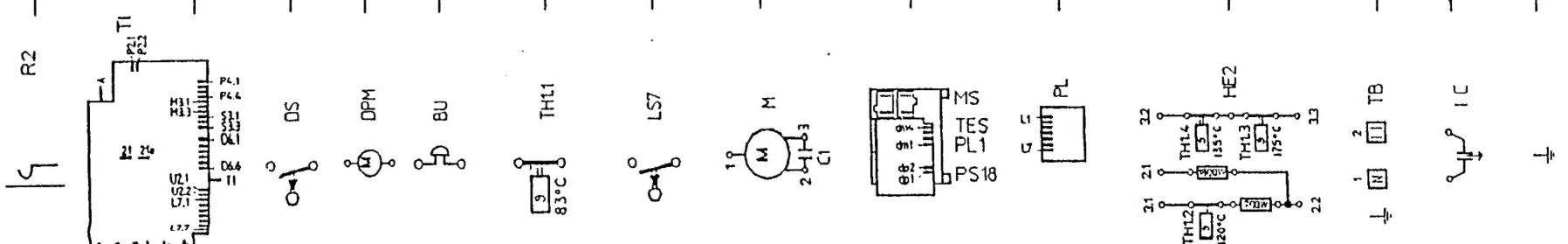

-STROMLAUFPLAN	-CIRCUIT DIAGRAM	-SCHEMA CIRCUIT	-SLP -299 433
-ANSCHLUSSPLAN	-WIRING DIAGRAM	-SCHEMA CONNEX	-ASP -299 557
-SCHLIEß-SCHEMA	-CLOSING DIAGRAM	-SCHEMA DE FERM.	-SS -siehe AV
-AUSTATT.VAR.	-EQUIPM.VARIANT	-VARIANT EQUIPM.	-AV -299 434
-KURZZEICHEN	-SHORT SIGHN	-SIGN - COURT	-KZ -

KD-NR.ASP-03/299 557 Ä01 | Bl.1 v.1Bl.

ERSATZ FÜR:

TYPEN:
TRK 9.. (Elektronik)

SERIEN-TIMER
siehe AV

SERVICE-TIMER
AKO 514 846

DATUM
15.09.89

SACH-NR.
299 557
ÄND 01

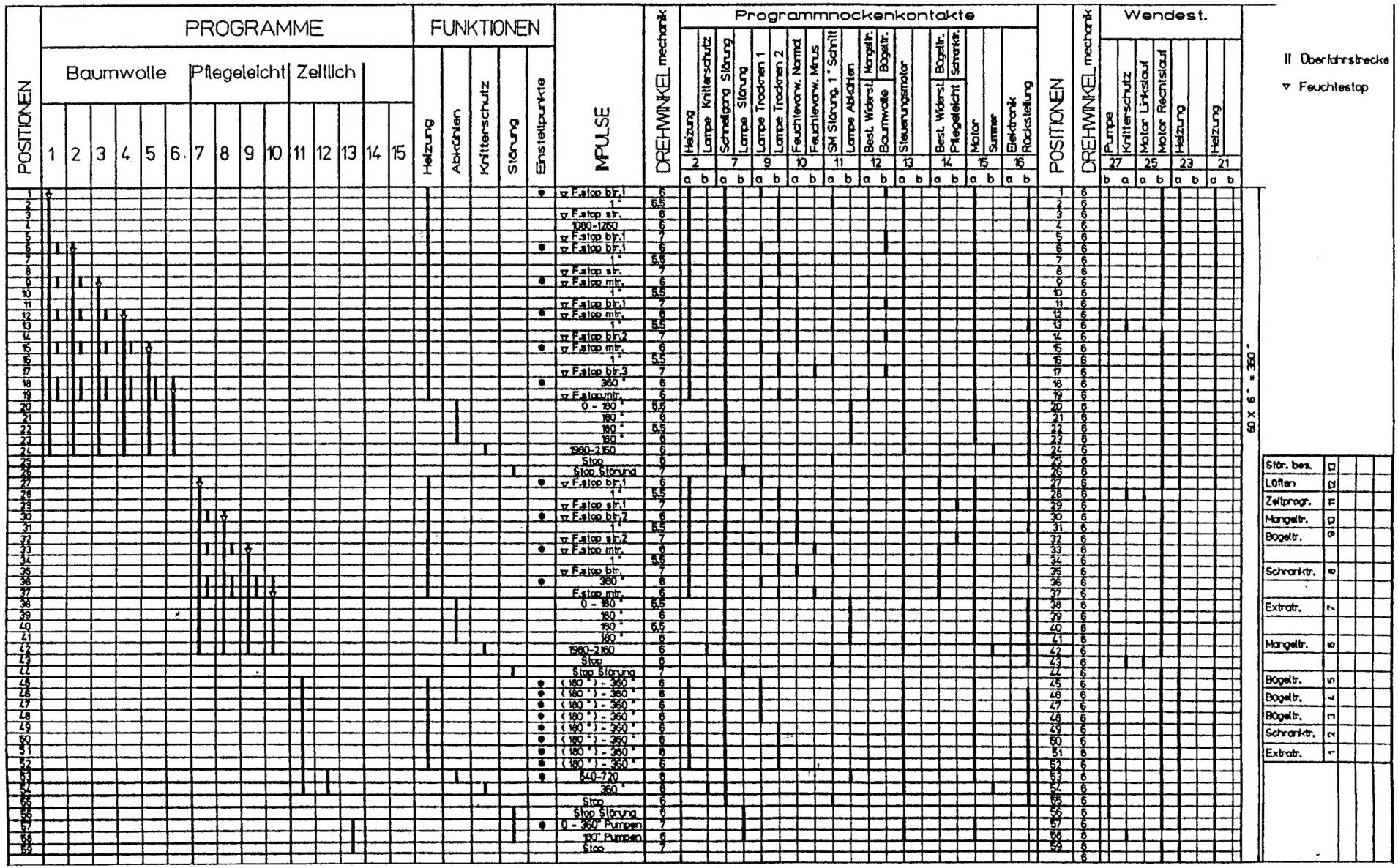

-STROMLAUFPLAN	-CIRCUIT DIAGR.	-SCHEMA CIRCUIT	-SLP	- Sach-NR.: s.A.V.
-ANSCHLUSSPLAN	-WIRING DIAGR.	-SCHEMA CONNEX	-ASP	- Sach-Nr.: s.A.V.
-AUSSTATT.-VAR	-EQUIPM.VARIANT	-VARIANT EQUIPM.	-AV	- 299 434
-KURZZEICHEN	-SHORT SIGHN	-SIGN - COURT	-KZ	-

KD-Nr. SS 03/299432 Ä 01

Bl. 1
v. 1 Bl.

TYPEN:
TRK 9..
(Elektronik)

SERIEN-TIMER
AKO 514 846

SERVICE-TIMER
AKO 514 846

Datum
23.08.89

Sach-NR.
299 432

Gerät	Konstruktionsstand	Sach-Nr. Gerät	Sach-Nr. Stromlaufplan	Sach-Nr. Anschlußplan	Sach-Nr. Schließungsschema	Programmsteuerungstype	Tasten / Wippen: Plus (PS 18)	Schonen (TES)	Rapid (PS 12)	Summer (BUS)	Ein / Aus (MS)	Ausführung: Heizung 700 W nicht angeschlossen	Heizung 1800 + 700 W	Heizung 2300 W	Heizung 1900 W	Summer regelbar	Summer nicht regelbar	Unterflurbeleuchtung	Störanzeige	Betriebsanzeige	Programmablaufanzeige elektrisch	Spannung: 240 V	380 V 2N	220 V / 230 V 1N
TRK 984 VS	03/3460-00.02	007 067	299 567	299 568	299 572	514 850		x				x	x			x				x				x
TRK 984 GA - F	03/3460-05.02	010 177	299 567	299 568	299 572	514 850		x		x		x	x			x			x	x				x
TRK 984 VS - F	03/3460-05.02	010 178	299 567	299 568	299 572	514 850		x		x		x	x			x			x	x				x
TRK 985 VS	03/3450-00.02	006 735	299 433	299 557	299 432	514 846	x	x				x	x			x				x				x
TRK 985 VS - EU	03/3450-02.02	010 180	299 433	299 557	299 432	514 846	x	x				x	x			x				x				x
TRK 985 LD / VS	03/3455-00.02	007 304	299 433	299 557	299 432	514 846	x	x				x	x			x				x				x
TRK 985 LD / DT	03/3455-00.02	007 184	299 433	299 557	299 432	514 846	x	x				x	x			x				x				x
TRK 984 G / VS	03/3465-00.02	007 140	299 433	299 557	299 432	514 846	x	x				x	x			x				x				x
TRK 987 E / VS	03/3480-00.02	007 143	299 433	299 557	299 432	514 846	x	x				x	x			x				x				x
TRK 985 VS - GB	03/3450-01.05	010 182	299 433	299 557	299 432	514 846	x	x				x	x			x				x				x
TRK 985 VS - F	03/3450-05.02	010 181	299 433	299 557	299 432	514 846	x	x				x	x			x				x				x
TRK 985 GA - F	03/3450-05.02	010 179	299 433	299 557	299 432	514 846	x	x				x	x			x				x				x
TRK 985 VS - CH	03/3450-03.03	010 745	299 574	299 573	299 432	514 846	x	x				x	x			x				x				x
Masterlock MT230 T	03/3451-04.53	010 542	299 574	299 573	299 432	514 846	x	x				x	x			x				x				x
TRK 984 VS - DK	03/3460-07.03	010 536	299 569	299 568	299 572	514 850		x				x	x			x				x				x
TRK 984 VS - N.	03/3460-14.02	010 504	299 567	299 568	299 572	514 850		x				x	x			x				x				x
TRK 985 VS - N.	03/3450-14.02	010 505	299 433	299 557	299 432	514 846	x	x				x	x			x				x				x
4.05 CD / DT	03/3450-97.02	010 491	299 433	299 557	299 432	514 846	x	x				x	x			x				x				x
4.05 CD / VS	03/3450-97.02	010 492	299 433	299 557	299 432	514 846	x	x				x	x			x				x				x
TX 984 VS - CH	03/3451-03.33	011 152	299 569	299 570	299 572	514 850		x				x	x			x				x				x
TRK 565 VS - CH	03/3460-03.63	010 996	299 569	299 570	299 572	514 850		x				x	x			x				x				x
TRK 984 VS - CH	03/3460-03.03	010 043	299 569	299 570	299 572	514 850		x				x	x			x				x				x
TRK 987 E/GR	03/3480-00.02	010 867	299 433	299 557	299 432	514 846	x	x				x	x			x				x				x
TRK 986 G/GR	03/3465-00.02	010 868	299 433	299 557	299 432	514 846	x	x				x	x			x				x				x
TRK 985 GR	03/3450-00.02	010 855	299 433	299 557	299 432	514 846	x	x				x	x			x				x				x
TRK 984 VS - CH	03/3461-03.03	011 752	299 569	299 570	299 572	514 850		x				x	x			x				x				x
TRK 984 VS - DK	03/3461-07.03	011 749	299 569	299 570	299 572	514 850		x				x	x			x				x				x
TRK 984 VS	03/3461-00.02	011 938	299 567	299 568	299 572	514 850		x				x	x			x				x				x
TRK 984 GA - F	03/3461-05.02	011 948	299 567	299 568	299 572	514 850		x				x	x			x				x				x
TRK 565 VS	03/3461-03.63	011 962	299 567	299 568	299 572	514 850		x				x	x			x				x				x
TRK 984 VS - N.	03/3461-14.02	011 951	299 567	299 568	299 572	514 850		x				x	x			x				x				x
TRK 984 VS - F	03/3461-05.02	011 950	299 567	299 568	299 572	514 850		x				x	x			x				x				x
Allure VS - NL	03/3461-14.42	012 007	299 567	299 568	299 572	514 850						x	x			x				x				x
4.05 CD / VS	03/3450-97.02	010 715	299 433	299 557	299 432	514 846	x	x				x	x			x				x				x
4.05 CD / DT	03/3450-97.02	010 716	299 433	299 557	299 432	514 846	x	x				x	x			x				x				x
Masterlock MT 230 T	03/3451-04.53	010 714	299 574	299 573	299 432	514 846	x	x				x	x			x				x				x
TRK 985 VS - CH	03/3451-03.03	011 797	299 574	299 573	299 432	514 846	x	x				x	x			x				x				x
TRK 985 VS	03/3451-00.02	011 749	299 433	299 557	299 432	514 846	x	x				x	x			x				x				x
TRK 985 VS - EU	03/3451-02.02	011 800	299 433	299 557	299 432	514 846	x	x				x	x			x				x				x
TRK 985 VS - F	03/3451-05.02	011 801	299 433	299 557	299 432	514 846	x	x				x	x			x				x				x
TRK 985 VS - GB	03/3451-01.05	011 802	299 433	299 557	299 432	514 846	x	x				x	x			x				x				x
TRK 985 VS - N.	03/3451-14.02	011 970	299 433	299 557	299 432	514 846	x	x				x	x			x				x				x
TRK 986 G / VS	03/3466-00.02	011 924	299 433	299 557	299 432	514 846	x	x				x	x			x				x				x
TRK 988 VS - EU	03/3451-05.02	011 927	299 433	299 557	299 432	514 846	x	x				x	x			x				x				x
TRK 985 LD / VS	03/3456-00.02	011 922	299 433	299 557	299 432	514 846	x	x				x	x			x				x				x
TRK 987 E / VS	03/3481-00.02	011 926	299 433	299 557	299 432	514 846	x	x				x	x			x				x				x
TRK 985 DT	03/3451-00.02	011 791	299 433	299 557	299 432	514 846	x	x				x	x			x				x				x
TRK 986 G / DT	03/3466-00.02	011 923	299 433	299 557	299 432	514 846	x	x				x	x			x				x				x
TRK 987 E / DT	03/3481-00.02	011 925	299 433	299 557	299 432	514 846	x	x				x	x			x				x				x
TRK 985 LD / DT	03/3456-00.02	011 921	299 433	299 557	299 432	514 846	x	x				x	x			x				x				x
TRK 985 LD / DT - GB	03/3456-01.05	012 513	299 433	299 557	299 432	514 846	x	x				x	x			x				x				x
TRK 985 GA - F	03/3451-05.02	011 795	299 433	299 557	299 432	514 846	x	x				x	x			x				x				x
TRK STUTTGART VS	03/3461-00.02	013 759	299 567	299 568	299 572	514 850		x				x	x			x				x				x
TRK 985 VS - EU	03/3451-02.02	011 114	299 433	299 557	299 432	514 846	x	x				x	x			x				x				x
TRK 985 BR - F	03/3451-05.02	011 765	299 433	299 557	299 432	514 846	x	x				x	x			x				x				x
TRK 984 VS - D	03/3461-15.02	021 786	304 867	304 868	299 572	514 850		x				x	x			x				x				x
4.00 CD - VS	03/3460-92.02	021 882	299 567	299 568	299 572	514 850		x				x	x			x				x				x
4.00 CD - DT	03/3460-92.02	021 880	299 567	299 568	299 572	514 850		x				x	x			x				x				x

-STROMLAUFPLAN	-CIRCUIT DIAGRAM	-SCHEMA CIRCUIT	-SLP -siehe AV
-ANSCHLUSSPLAN	-WIRING DIAGRAM	-SCHEMA CONNEX	-ASP -siehe AV
-SCHLIEß-SCHEMA	-CLOSING DIAGRAM	-SCHEMA DE FERM.	-SS -siehe AV
-AUSTATT.VAR.	-EQUIPM.VARIANT	-VARIANT EQUIPM.	-AV -299 434
-KURZZEICHEN	-SHORT SIGHN	-SIGN - COURT	-KZ -

KD-NR.AV -03/299 434 Ä06

Bl.1 v.1Bl.

TYPEN:
TRK 900 (Elektronik)

SERIEN-TIMER
AKO

SERVICE-TIMER
siehe AV

DATUM
28.05.91

SACH-NR.
299 434

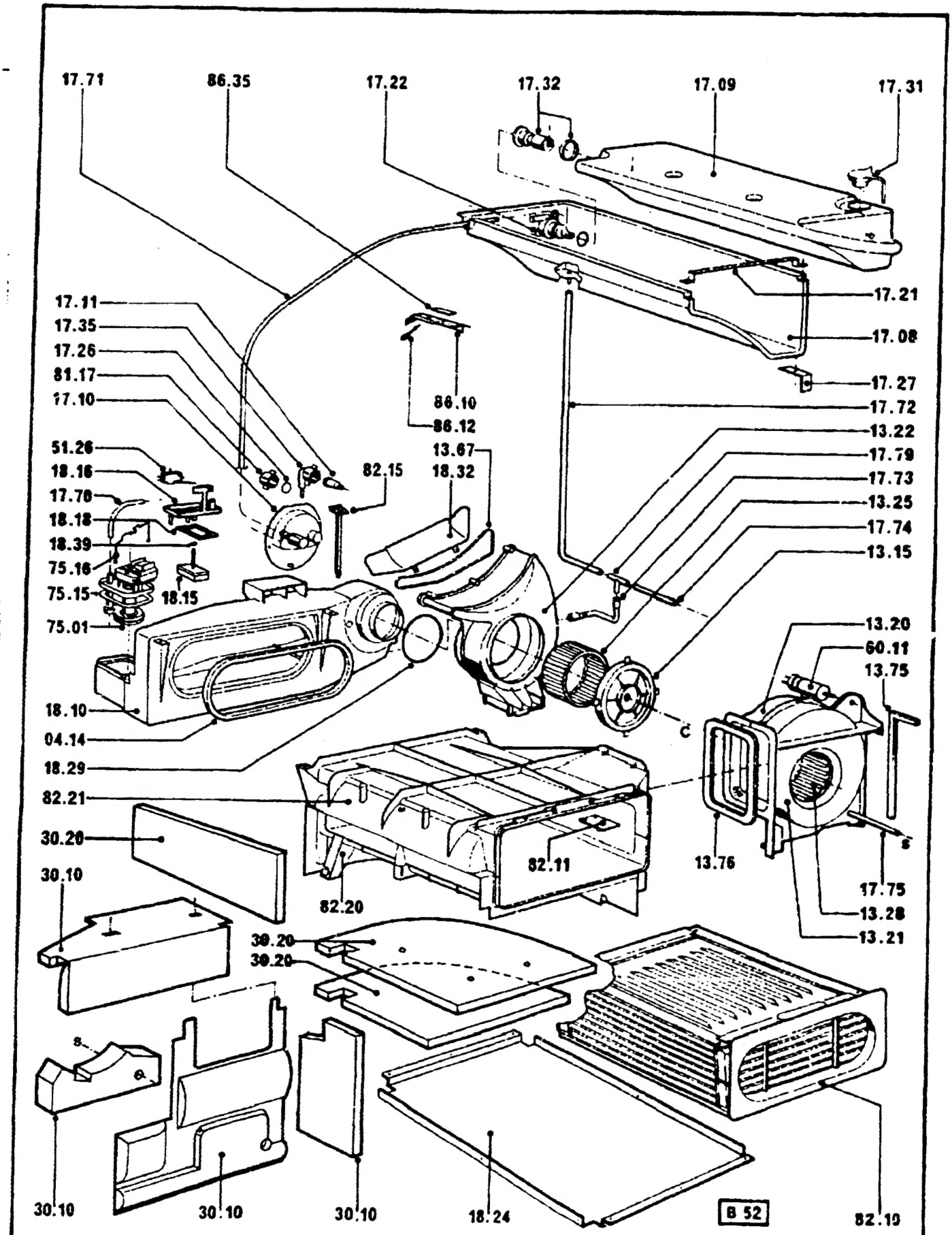

Bauknecht TECHN SERVICE	Benennung	Zeichng.-Nr	Sach-Nr	Dat.	Orig-Nr.
	TRK	03/		gez. 10.11.89	B 52

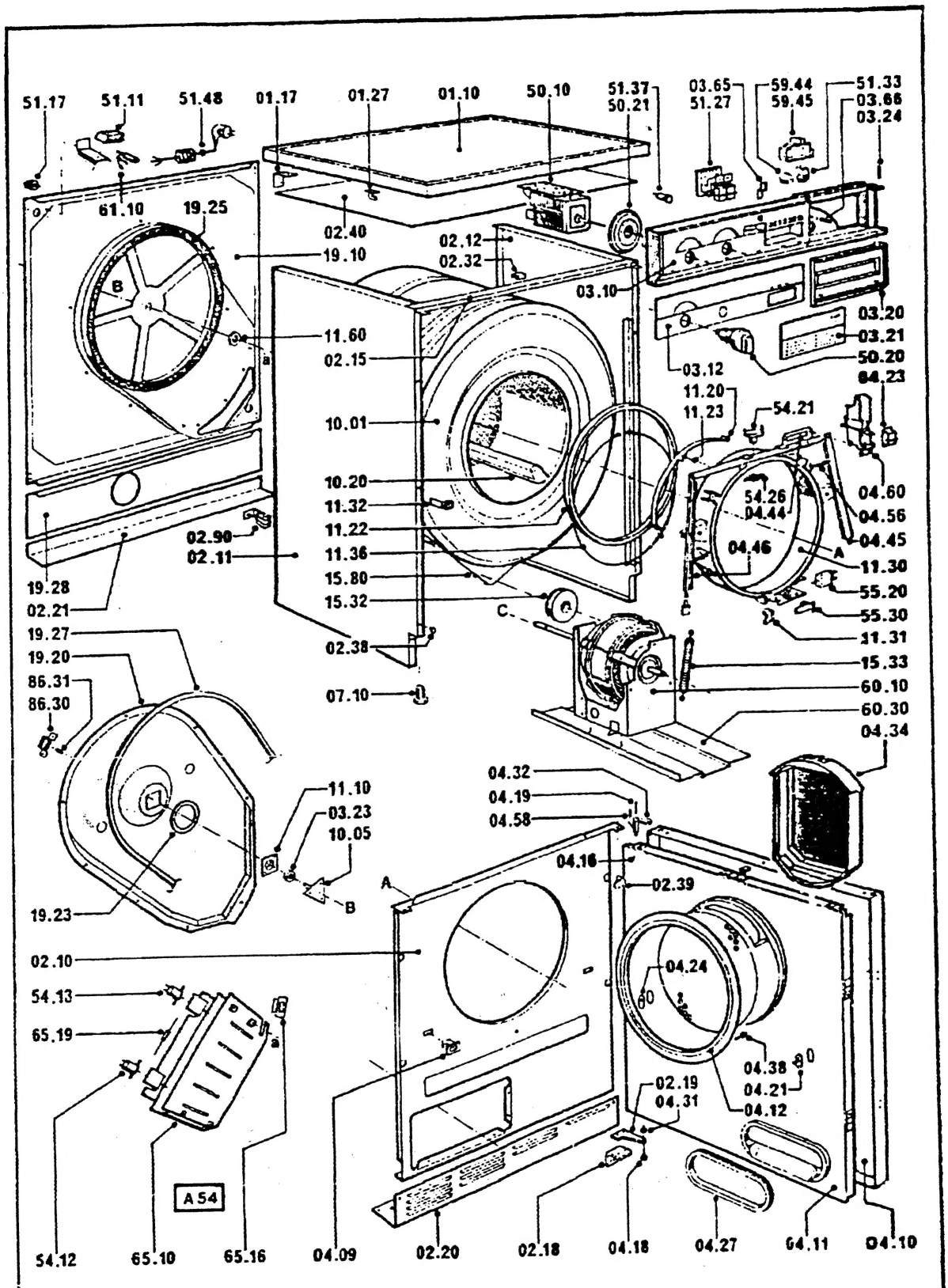

Bauknecht TECHN SERVICE	Benennung	Zeichng.-Nr.	Sach-Nr	Ä	Dat.	Orig-Nr.
	TRK	031		1	11.3.91	A 54
					gez	

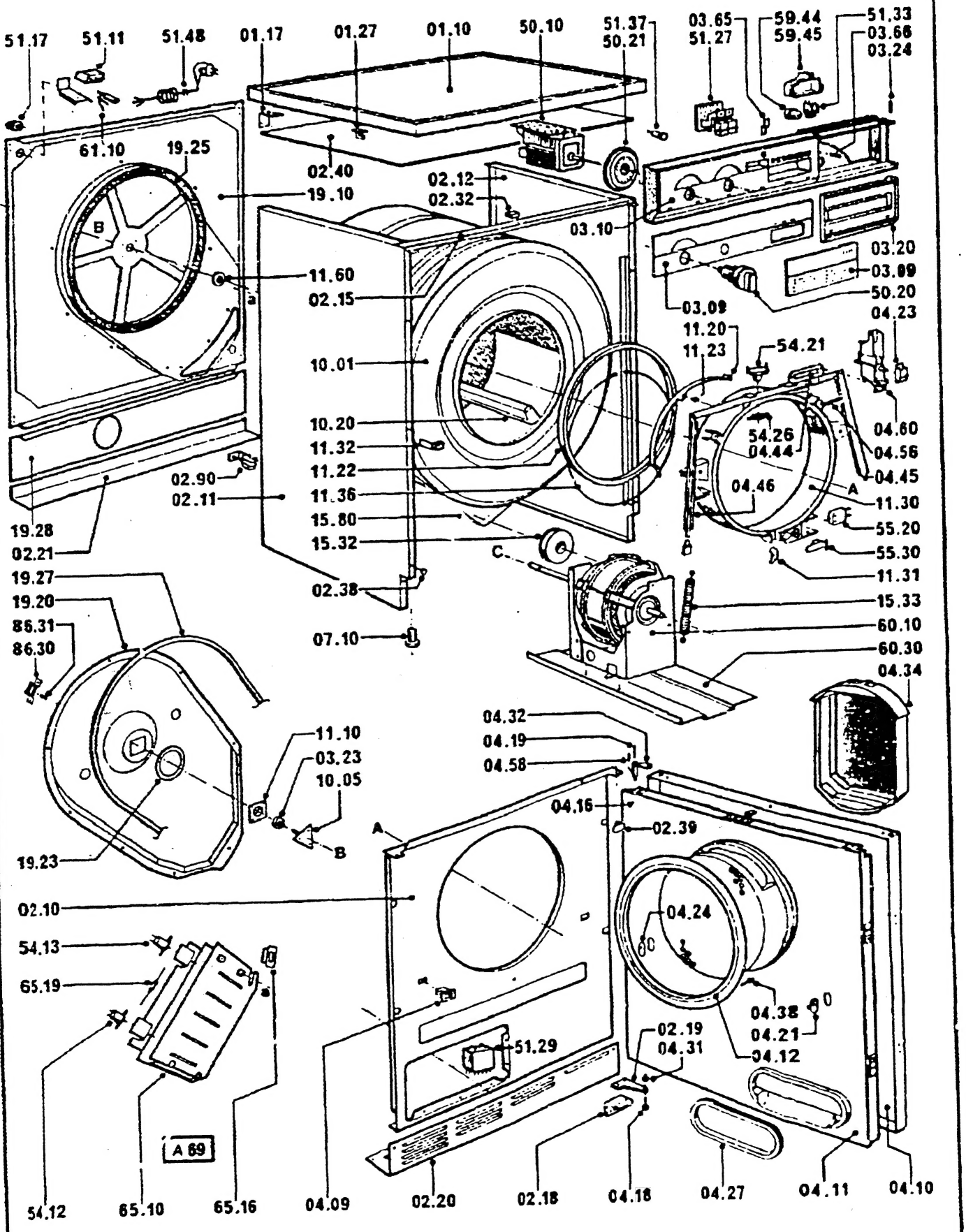

Bauknecht TECHN SERVICE	Benennung: TRK	Zeichng.-Nr.: 03/	Sach-Nr	Dat. 6.6.90	Orig-Nr A 69
				gez	